Maxibit Zap, rulldisplay

Maxibit Zap 1
Zap 1 är den mest kompakta displayen i vårt sortiment. Zap 1 har ett nytt, modernt utseende och är mycket kraftfull i sin utformning med en rad olika tekniska egenskaper, bland annat magnetgavlar och utbytbar grafik. Basbredden hos Zap 1 är 88 cm och kan justeras till hela 225 cm. Som alla Zap-system levereras varje enhet med egen bärväska i nylon för att göra den lättare att bära.

Maxibit Zap 2
Det modernt utformade Zap 2 har en elliptisk kassett med mer estetiskt tilltalande metallgavlar. Fotens nya design gör det stadigare och ger en ökad innervolym på över 30 procent och bland dess tekniska egenskaper kan nämnas justerbara fötter, magnetiska gavlar och utbytbar grafik. Zap 2 ger dig möjligheten att välja mellan en kassett som är 88 cm bred eller 118 cm (Eurosize) och systemet är justerbart mellan 88 cm och 225 cm på höjden.

Maxibit Zap 3
Zap 3:s nya sofistikerade design transporterar teleskopstolpen inuti kassetten. De nya egenskaperna innefattar en kraftigare design, justerbara fötter, magnetgavlar, utbytbar grafik och en ökad innervolym på över 30 procent. Den bumerangformade foten gör också att varje enhet kan utökas mellan 88 cm och 225 utan att begränsa stabiliteten. Zap 3 finns i två bredder - 88 cm och 118 cm (Eurosize).

Maxibit Zap 4
Zap 4 ger användarens produkt maximal exponering med två sammankopplade Zap 2-system. Grafiken sträcker sig perfekt runt en centralstolpe och varje enhet har magnetgavlar och utbytbar grafik. Alla Zap 4-system är justerbara mellan 88 cm och 225 cm och har en bredd på 88 cm. En bärväska i nylon ger maximal bärbarhet.

Köpguide	Zap 1	Zap 2	Zap 3	Zap 4
88 cm bred	•	•	•	•
118 cm bred		•	•	
Utbytbar grafik	•	•	•	•
Dubbelsidig				•
Justerbar grafikhöjd	•	•	•	•
Axelremsväska i nylon	•	•	•	•
Justerbara fötter		•	•	
Låssäkrad stolpe		•	•	
Panelkapacitet (intern diameter)	56 mm	71 mm	71 mm	71 mm
Kassettmått (BxH)	67x85 mm	75x75 mm	146x75 mm	178x75 mm
Fot osynlig från framsidan			•	•
Teleskopstolpe transporterad i kassetten			•	
Gavelmagneter	•	•	•	•
Verktyg för grafikbyte	Insexsnyckel	Insexsnyckel	Insexsnyckel	Insexsnyckel
Vikt 88 cm*	3,9 kg	3,8 kg	4,2 kg	6,3 kg
Vikt 118 cm eurosize*		4,8 kg	5,6 kg	

*komplett system med väska

Därför bör du välja en rulldisplay

- Kan användas överallt, i alla sammanhang.
- Skandinavisk design.
- Enkel att bära och snabb att montera.
- Kostnadseffektiv.
- Möjlighet att snabbt byta grafik.
- Justerbar höjd mellan 88 och 225 cm.
- Dubbelsidig.
- Två standardbredder, 88 cm och 118 cm.
- Fästen: broschyrställ, belysning.

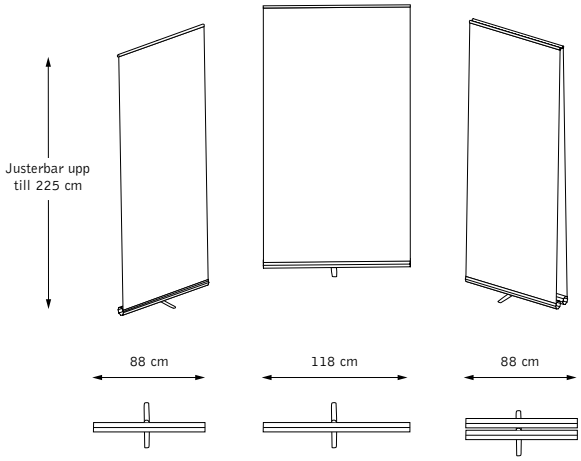

Specifikationer:	**Maxibit Zap**
Versioner:	Zap 1, Zap 2, Zap 3, Zap 4 dubbel.
Konstruktion:	Rulldisplay i aluminiumlegering med inbyggd fot. Väska ingår.
Grafiskt material:	Textil eller laminerat papper, matt eller blankt.
Bredd:	88 eller 118,5 cm.
Höjd:	Justerbart upp till 225 cm.
Vikt:	Från 4,3 kg inklusive grafik och väska.

tricolor expo

Englundavägen 8 141 40 Solna Tel: 08-654 01 75 info@tricolor.se www.tricolor.se